Albintra
WE DELIVER BUILDING EXPERTISE.
Albintra nv/sa
Bistweg 80
B-2520 Broechem
T. +32 (0) 3 470 12 12
F. +32 (0) 3 470 12 00
info@albintra.be
www.albintra.be

Tarief A 19/1

01.08.2015 – Code II

MAKROLON® multi UV hulpbenodigdheden

MODEL	OMSCHRIJVING	LENGTE	PRIJS/STUK €
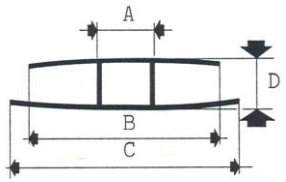	D / A / B / C 9 / 13,5 / 64 / 68 — H-profiel PC - 4,5 → 6 mm 13 / 17,5 / 65 / 71 — H-profiel PC - 8 → 10 mm 19 / 15,5 / 66 / 83 — H-profiel PC - 16 mm	6,00 m 6,00 m 6,00 m	***17,95*** ***22,26*** ***28,68***
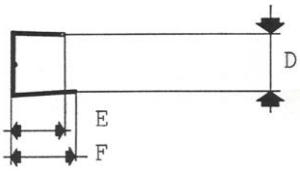	D / E / F 9 / 17 / 20 — U-profiel PC - 4,5 → 6 mm 13 / 18 / 21 — U-profiel PC - 8 → 10 mm 19 / 27 / 33 — U-profiel PC - 16 mm	2,10 m 2,10 m 2,10 m	***2,30*** ***3,02*** ***4,16***
	U-profiel alu - 16 mm U-profiel alu - 16 mm U-profiel alu - 16 mm U-profiel alu - 16 mm U-profiel alu - 32 mm	0,98 m 1,05 m 1,20 m 2,10 m 1,23 m	***1,69*** ***1,81*** ***2,07*** ***3,62*** ***6,29***
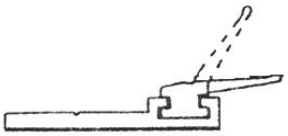	Tochtprofiel + dichting Tochtprofiel + dichting Tochtprofiel + dichting	0,95 m 1,02 m 1,17 m	***2,15*** ***2,30*** ***2,64***
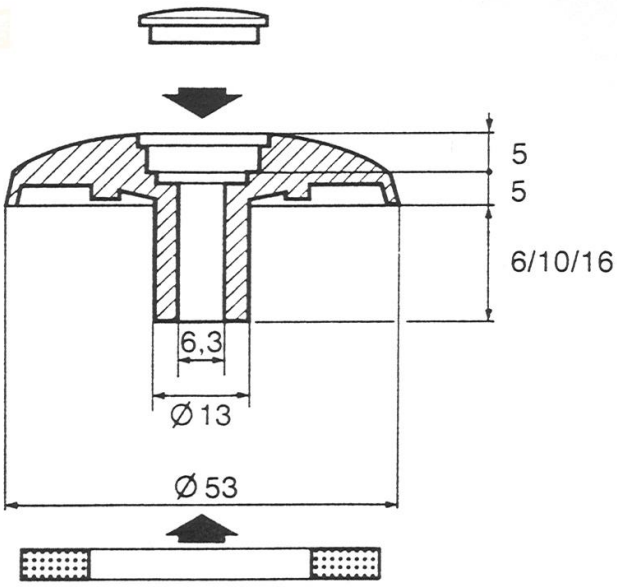	Nylon rondsels voor PC 4,5 → 6 mm 8 → 10 mm 16 mm		 ***0,99*** ***0,99*** ***0,99***
	Neutrale siliconen transparant - 310 cc		***4,83***
	AntiDUSTtape gesloten 30 mm x 50 m 38 mm x 6,5 m 38 mm x 50 m 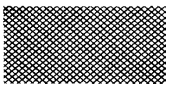		 ***13,76*** ***5,29*** ***17,60***
	AntiDUSTtape met filter en perforaties 38 mm x 6,5 m 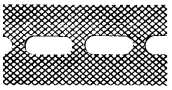		***7,47***

BELANGRIJK: Het gebruik van niet geschikte siliconenkit kan de MAKROLON® multi UV platen ernstig aantasten!

BTW NIET INBEGREPEN — Levering : FRANCO vanaf *400* EUR
Deze prijzen zijn vrijblijvend en kunnen zonder voorafgaand bericht gewijzigd worden.
Deze prijslijst vernietigt en vervangt alle voorgaande. Surf naar www.albintra.be voor onze verkoopsvoorwaarden.